# GUARDIAN™5000 *Agitateurs magnétiques chauffants*

## Accessoires

| Référence | Description | e-G52HSRDA | e-G52HS10C | e-G52HS07C | e-G52HP07C | e-G52ST07C |
|---|---|---|---|---|---|---|
| 30973654 | Sonde PT100(A) -40~400C 25 cm SS316/304 | ● | ● | ● | ● | |
| 30500590 | Sonde PT1000(A) -40~400C 20 cm SS316/304 | ● | ● | ● | ● | |
| 30500592 | Sonde PT1000(A) -40~400C 25 cm SS316/304 | ● | ● | ● | ● | |
| 30973655 | Sonde PT1000(A) -40~400C 25 cm Hastelloy | ● | ● | ● | ● | |
| 30500591 | Sonde PT1000(A) -40~200C 20 cm PTFE | ● | ● | ● | ● | |
| 30500593 | Sonde PT1000(A) -40~200C 25 cm PTFE | ● | ● | ● | ● | |
| 30304101 | Câble, USB-RS232 convertisseur | ● | ● | ● | ● | ● |
| 30304102 | Câble, RS232-Ethernet convertisseur | ● | ● | ● | ● | ● |
| 30973298 | Kit-1 portoir à sondes | ● | ● | ● | ● | ● |
| 30983667 | Pince de connexion S/S Grip 13 mm et 13 mm | ● | ● | ● | ● | ● |
| 30983668 | Tige de fixation S/S 450 mm × ø13 THR.M10 | ● | ● | ● | ● | ● |
| 30400145* | Kit de support Ultra Flex | ● | ● | ● | ● | ● |
| 30400146 | Tige et kit de fixation | ● | ● | ● | ● | ● |
| 30400147 | Barreau d'agitation, 2,5 cm PTFE | ● | ● | ● | | ● |
| 30400148 | Barreau d'agitation, 3,8 cm PTFE | ● | ● | ● | | ● |
| 30400149 | Barreau d'agitation, 7 cm PTFE | ● | ● | ● | | ● |
| 30400150 | Barreau d'agitation, 10 cm avec anneau central PTFE | ● | ● | ● | | ● |
| 30726783** | Barreau d'agitation, 3,8 cm avec anneau central PTFE | ● | ● | ● | | ● |
| 30500598 | Récupérateur de barre d'agitation | ● | ● | ● | | ● |
| 30392195 | Support de pince, CLC-CLMPHA | ● | ● | ● | ● | ● |
| 30500597 | Pince de récipient | ● | ● | ● | ● | ● |
| 30392314 | Pince, spéciale, colonne, CLS-COLMNSS | ● | ● | ● | ● | ● |
| 30392315 | Pince, spéciale, colonne, CLS-COLMNSM | ● | ● | ● | ● | ● |
| 30392316 | Pince, spéciale, colonne, CLS-COLMNSL | ● | ● | ● | ● | ● |
| 30392317 | Pince, spéciale, colonne, CLS-COLMNSX | ● | ● | ● | ● | ● |
| 30392318 | Pince, spéciale, Nester, CLS-NESTXS | ● | ● | ● | ● | ● |
| 30910731 | Protection anti-éclaboussures pour e-G52XX07C | | | ● | ● | ● |
| 30910732 | Protection anti-éclaboussures pour e-G52HS10C | | ● | | | |
| 30910733 | Protection anti-éclaboussures pour e-G52HSRDA | ● | | | | |
| 30910734 | Cache en silicone pour e-G52HSRDA | ● | | | | |
| 30500570 | Plateau standard, 135 mm | ● | | | | |
| 30500571 | Poignées pour plaque de base | ● | | | | |
| 30500572 | Bloc sectionnel, fioles de 12 mm | ● | ● | ● | ● | |
| 30500573 | Bloc sectionnel, fioles de 15 mm | ● | ● | ● | ● | |
| 30500574 | Bloc sectionnel, fioles de 17 mm | ● | ● | ● | ● | |
| 30500575 | Bloc sectionnel, fioles de 21 mm | ● | ● | ● | ● | |
| 30500576 | Bloc sectionnel, fioles de 28 mm | ● | ● | ● | ● | |
| 30500577 | Bloc sectionnel, éprouvettes de 12 mm | ● | ● | ● | ● | |
| 30500578 | Bloc sectionnel, éprouvettes de 16 mm | ● | ● | ● | ● | |
| 30500579 | Bloc sectionnel, éprouvettes de 20 mm | ● | ● | ● | ● | |
| 30500580 | Bloc sectionnel, éprouvettes de 25 mm | ● | ● | ● | ● | |
| 30500581 | Uni-bloc, fioles de 12 mm | ● | ● | ● | ● | |
| 30500582 | Uni-bloc, fioles de 15 mm | ● | ● | ● | ● | |
| 30500583 | Uni-bloc, fioles de 17 mm | ● | ● | ● | ● | |
| 30500584 | Uni-bloc, fioles de 21 mm | ● | ● | ● | ● | |
| 30500585 | Uni-bloc, fioles de 28 mm | ● | ● | ● | ● | |
| 30500586 | Uni-bloc, éprouvettes de 12 mm | ● | ● | ● | ● | |
| 30500587 | Uni-bloc, éprouvettes de 16 mm | ● | ● | ● | ● | |
| 30500588 | Uni-bloc, éprouvettes de 20 mm | ● | ● | ● | ● | |
| 30500589 | Uni-bloc, éprouvettes de 25 mm | ● | ● | ● | ● | |
| 30392233*** | Pince, spéciale, tige, CLS-RODS | ● | | | | |

*30400145 nécessite une double pince ou une pince à crochet séparée pour la fixation sur le Guardian 5000

**30726783 paquet de 5 barreaux aimantés

***30392233 est à utiliser uniquement avec la plateau standard 30500570

SERFLAM
Service et Fournitures pour Laboratoires

# GUARDIAN™5000 *Agitateurs magnétiques chauffants*

## Dimensions extérieures

**e-G52HS07C e-G52HP07C e-G52ST07C**

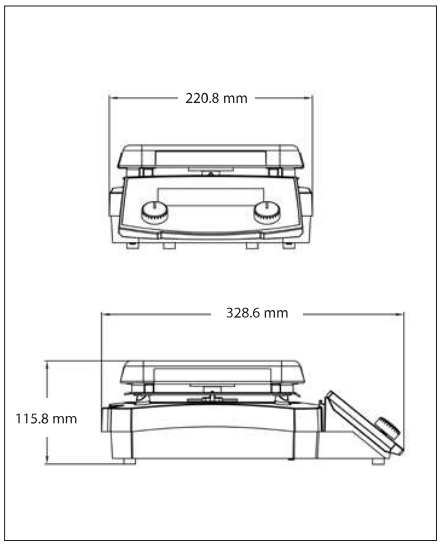


**e-G52HS10C**

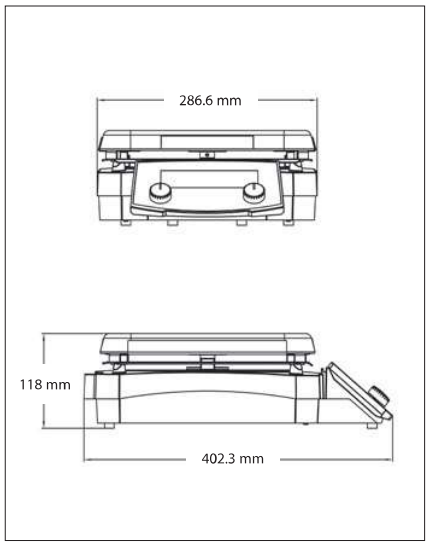


**e-G52HSRDA**

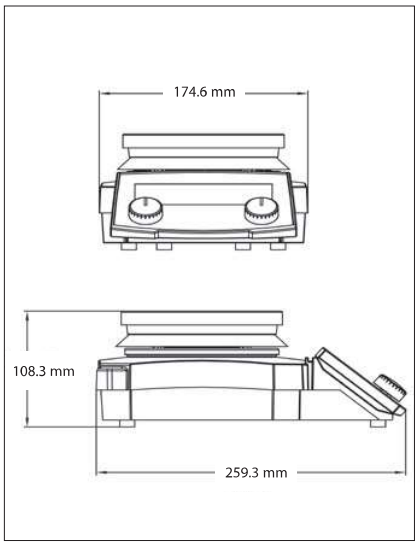


## Autres caractéristiques et équipements

Interrupteur MARCHE/ARRÊT, indicateur lumineux vert lorsque l'unité est en cours de chauffe et d'agitation, icône sonde en cours d'utilisation, icône calibrage en un point, commutateur rotatif, 2 porte-tige à support intégré, indicateurs d'avertissement HOT (très chaud) avec texte et symbole, grand panneau avant à angle d'inclinaison pour une surveillance facile à distance, surfaces de boîtier lisses pour faciliter le nettoyage, alarme sonore, indice de protection IP32, châssis entièrement métallique robuste, plaque supérieure carrée en céramique ou plaque supérieure ronde en aluminium à revêtement céramique, aimant SmCo haute performance.

## Conformité

- **Sécurité du produit :** IEC/EN 61010-1 ; IEC/EN 61010-2-010 ; IEC/EN 61010-2-051 ; CAN/CSA C22.2 61010-1; CAN/CSA C22.2 61010-2-010 ; CAN/CSA C22.2 61010-2-051 ; UL 61010-1 ; UL 61010-2-010 ; UL 61010-2-051 ;
- **Compatibilité électromagnétique :** IEC/EN 61326-1 Classe A, environnements industriels ; Canada ICES-003 Classe A ; FCC Partie 15 Classe A
- **Marquages de conformité :** TÜV SÜD ; CE ; UKCA ; RCM ; WEEE
- **Autre :** IP32

**Téléchargez les fiches techniques de nos pinces, cadres et supports-élévateurs de laboratoire :**
Cliquez sur l'image ou utilisez le code QR







807/6979_b 20250228 © Copyright OHAUS Corporation

**OHAUS Europe GmbH**
e-mail: ssc@ohaus.com
Tel: 0041 22 567 53 19
e-mail: tsc@ohaus.com
Tel: 0041 22 567 53 20
**www.ohaus.com**

*Le système de gestion régissant la fabrication de ce produit est certifié ISO 9001:2015.*

SERFLAM
Service et Fournitures pour Laboratoires