ROTOR LIBRE, 8 PLACES | 1148

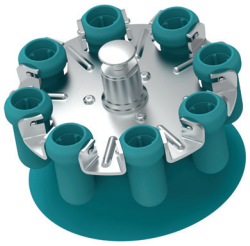



Rotor	
RPM max. I ACR max.	5.000 min^{-1} I 2.991
Capacité max.	8 x 10 ml
Accélération I freinage en sec.	8 I 10
Angle I Niveau sonore max.	90° I 50 dB (A)
Réf.	**1148**

Tubes								
Capacité max.	5	6	10	2,6–3,4	2,7–3	4–5,5	1,6–5	4–7
Ø x L en mm	12 x 75	12 x 82	17 x 70	13 x 65	11 x 66	15 x 75	13 x 75	16 x 75
ACR max. [2]	2.991	2.991	2.991	2.991	2.991	2.991	2.991	2.991
Rayon en mm	107	107	107	107	107	107	107	107
Réf.	**Tubes [2]**			**Tubes sanguin / d'urine**				

Nacelles								
Orifice Ø x L en mm	13 x 53	13 x 53	17,5 x 53	13 x 53	13 x 53	17,5 x 53	13 x 53	17,5 x 53
Tubes par rotor	8	8	8	8	8	8	8	8
Réf.	**1131-A**	**1131-A**	**1132-A**	**1131-A**	**1131-A**	**1132-A**	**1131-A**	**1132-A**

ROTOR LIBRE, 12 PLACES | 1142





Rotor	
RPM max. I ACR max.	5.000 min^{-1} I 2.963
Capacité max.	12 x 5 ml
Accélération / freinage en sec.	10 I 12
Angle I Niveau sonore max.	60° I 49 dB (A)
Réf.	**1142**

Tubes				
Capacité max.	5	2,6–3,4	2,7–3	1,6–5
Ø x L en mm	13 x 75	13 x 65	11 x 66	13 x 75
ACR max. [2]	2.963	2.963	2.963	2.963
Rayon en mm	106	106	106	106
Réf.	**- [2]**	**Tubes sanguin / d'urine**		

Nacelles				
Orifice Ø x L en mm	13,2 x 53	13,2 x 53	13,2 x 53	13,2 x 53
Tubes par rotor	12	12	12	12
Réf.	**1127-A**	**1127-A**	**1127-A**	**1127-A**

2) Veuillez noter que les valeurs d'accélération indiquées se réfèrent uniquement aux performances des rotors. Veuillez vous adresser aux fabricants de tubes pour savoir à quelle accélération maximale les récipients de centrifugation peuvent être soumis. L'accélération maximale des tubes en verre signalés par la note 2) est de 4 000g.

ROTOR ANGULAIRE, 6 PLACES | 1137



Rotor	
RPM max. I ACR max.	6.000 min^{-1} I 4.025
Capacité max.	6 x 50 ml
Accélération I freinage en sec.	20 I 17
Angle I Niveau sonore max.	35° I 47 dB (A)
Réf.	**1137**

Tubes												
Capacité max.	7	15	25	50	9–10	10	1,6–5	4–7	15	50	30	50
Ø x L en mm	12 x 100	17 x 100	24 x 100	34 x 100	16 x 92	15 x 102	13 x 75	13 x 100	17 x 120	29 x 115	26 x 95	29 x 107
ACR max. [2]	3.944	3.783	3.703	4.025	3.783	3.783	2.978	3.783	3.824	3.824	3.703	3.904
Rayon en mm	98	94	92	100	94	94	74	94	95	95	92	97
Réf.	**Tubes [2]**				**Tubes sanguin / d'urine**				**Tubes avec bouchon fileté**			

Adaptateur							+ 1054-A					
Orifice Ø x L en mm	13 x 92	17,5 x 95	26 x 88	35 x 96	17,5 x 95	17,5 x 95	17,5 x 95	17,5 x 95	17 x 98	30 x 98	26 x 88	29 x 95
Tubes par rotor	18	6	6	6	6	6	6	6	6	3	6	6
Réf.	**1632**	**1635**	**1633**	**-**	**1635**	**1635**	**1635**	**1635**	**1631**	**1641**	**1633**	**1634**

ROTOR ANGULAIRE, 12 PLACES | 1133

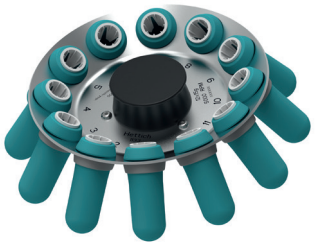

Rotor	
RPM max. I ACR max.	5.000 min^{-1} I 2.879
Capacité max.	12 x 7 ml
Accélération / freinage en sec.	8 I 10
Angle I Niveau sonore max.	35° I 51 dB (A)
Réf.	**1133**

Tubes			
Capacité max.	5	6	7
Ø x L en mm	12 x 75	12 x 82	12 x 100
ACR max. [2]	2.879	2.879	2.879
Rayon en mm	103	103	103
Réf.	**Tubes [2]**		

Adaptateur			
Orifice Ø x L en mm	12,5 x 66	12,5 x 66	12,5 x 66
Tubes par rotor	12	12	12
Réf.	**-**	**-**	**-**

Le rotor 1133 compte comme particularités ses logements avec support de décantation. Celui-ci maintient fermement le tube dans le logement et empêche qu'il ne tombe lorsque le surnageant est vidé après la sédimentation.

Le rotor 1133 est souvent utilisé en sérologie des groupes sanguins.

2) Veuillez noter que les valeurs d'accélération indiquées se réfèrent uniquement aux performances des rotors. Veuillez vous adresser aux fabricants de tubes pour savoir à quelle accélération maximale les récipients de centrifugation peuvent être soumis. L'accélération maximale des tubes en verre signalés par la note 2) est de 4 000g.

ROTOR ANGULAIRE, 12 PLACES | 1139

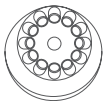



Rotor	
RPM max. I ACR max.	6.000 min^{-1} I 4.146
Capacité max.	12 x 15 ml
Accélération I freinage en sec.	16 I 16
Angle I Niveau sonore max.	35° I 50 dB (A)
Réf.	**1139**

Tubes															
Capacité max.	0,5	1,5	2	4	5	6	15	1,1–1,4	2,6–3,4	2,7–3	4,5–5	4,9	7,5–10	10	1,6–5
Ø x L en mm	10,7x46	11 x 38	11 x 38	10 x 88	12x75	12x82	17x100	8x66	13x65	11x66	11x92	13x90	15/16x92	15x102	13x75
ACR max.[2]	2.777	2.737	2.737	3.300	3.300	3.300	4.146	3.300	3.300	3.300	4.146	4.146	4.146	4.146	3.300
Rayon en mm	69	68	68	82	82	82	103	82	82	82	103	103	103	103	82
Réf.	**Pédiatrie**	**Microtubes**		**Tubes[2]**				**Tubes de prélèvement sanguin / tubes d'urine**							
Adaptateur															
Orifice Ø x L en mm	11 x 35	11 x 35	11 x 35	11,5x67,5	13,5x60	13,5x60	17,7x88	13,5x60	13,5x60	13,5x60	13,5x60	13,5x60	17,7x88	17,7x88	13,5x60
Tubes par rotor	12	12	12	12	12	12	12	12	12	12	12	12	12	12	12
Réf.	**1063-6 (6 uds.)**			**6305**	**1054-A**	**1054-A**	**-**	**1054-A**	**1054-A**	**1054-A**	**1054-A**	**1054-A**	**-**	**-**	**1054-A**

Tubes					
Capacité max.	4–7	8	8,5 – 10	12	15
Ø x L en mm	13x100	16x125	16x100	17 x 102	17x120
ACR max.[2]	4.146	4.146	4.146	4.146	4.146
Rayon en mm	103	103	103	103	103
Réf.	**tubes sanguin / d'urine**				**-**
Adaptateur					
Orifice Ø x L en mm	13,5x79	17,7x88	17,7x88	13,5x60	17,7x88
Tubes par rotor	12	6	12	12	6
Réf.	**1058**	**-**	**-**	**1054-A**	**-**

2) Veuillez noter que les valeurs d'accélération indiquées se réfèrent uniquement aux performances des rotors. Veuillez vous adresser aux fabricants de tubes pour savoir à quelle accélération maximale les récipients de centrifugation peuvent être soumis. L'accélération maximale des tubes en verre signalés par la note 2) est de 4 000g.

CERTIFICATIONS / ENREGISTREMENTS

Certification des produits :

www.tuev-sued.de/ps-zert

Enregistrement des produits :

according to regulation (EU) 2017/746

Certifications des entreprises :

DIMENSIONS – EBA 280 | 280 S





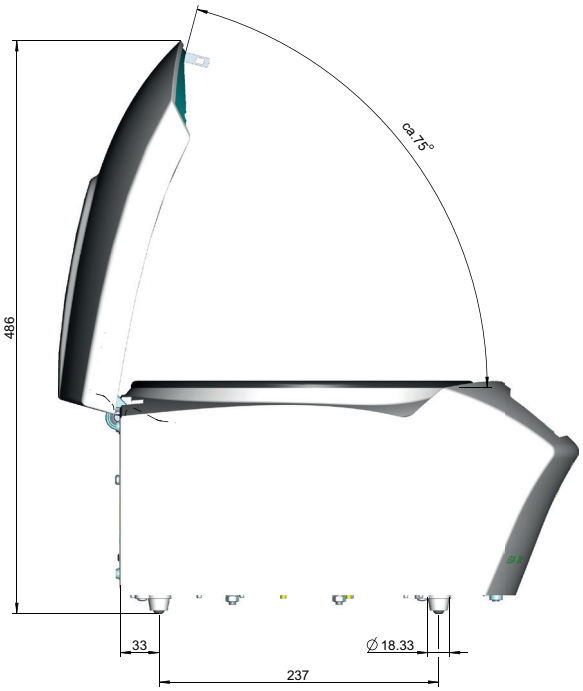

DS.0423-FR

Andreas Hettich GmbH & Co. KG
Föhrenstr. 12
78532 Tuttlingen
Germany

info@hettichlab.com
Phone +49 7461 705-0