Nr de série 30619-892

Modèle SL.060.110.UB.2T



Dimensions	
Largeur extérieure	1100,00 mm
Profondeur extérieure	570,00 mm
Hauteur extérieure	600,00 mm
Largeur intérieure	489,00 mm
Profondeur intérieure	531,00 mm
Hauteur intérieur	562,00 mm

Les dimensions intérieures utiles peuvent différer selon la configuration intérieure.

Poids / Masse	
Poids armoire vide	53 kgs
Charge répartie	93,00 kg/m²
Charge maximale	100 kgs

Ventilation	
Extraction d'air	50 NW
Renouvellement d'air 30 fois	9 m³/h
Press. diff. (renouv. de l'air 30 fois)	10 Pa
Renouvellement de l'air 10 fois	3 m³/h
Press. diff. (renouv. de l'air 10 fois)	10 Pa

Colorie / Finition de surface	
Couleur du corps	gris clair
Surface du corps	microperl
Couleur de la porte / du tiroir	gris clair
Surface de la porte / du tiroir	microperl

Informations générales	
Nombre de portes	2
Profondeur avec portes ouvertes	1094 mm
Numéro des douanes	94032080

Armoire acides/bases SL-CLASSIC-UB
Modèle SL.060.110.UB.2T, gris clair

Stockage sécurisé de substances dangereuses corrosives (acides/bases) dans les salles de travail

Fonction / construction:

- **Robuste et durable :** en panneaux mélaminé entièrement revêtus de résine de mélamine
- **Confort de travail :** blocage des portes dans toutes les positions, accès sûr à tous les récipients – angle d'ouverture des portes 93°, intérieur de l'armoire visible dans son intégralité
- **Utilisation controlée :** portes verrouillables avec serrure, indicateur de verrouillage des portes (rouge/vert)
- **Mobile :** socle avec roulettes en option, pour un déplacement facile de l'armoire
- **Aération et ventilation :** système d'aération et de ventilation intégré pour le raccordement (diamètre 50 mm) à un dispositif technique d'évacuation d'air

Vue de face

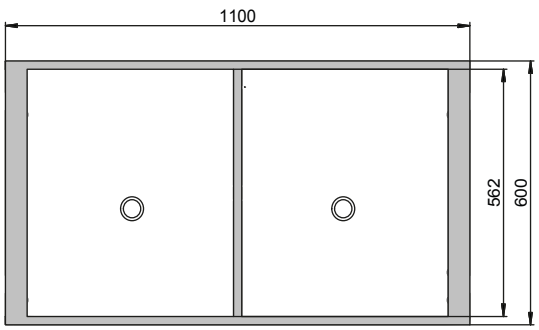

Vue latérale

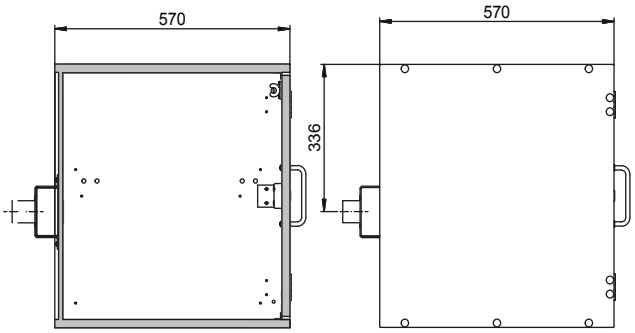

Vue de dessus

