Bains à sec 2 blocs



Des blocs chauffants polyvalents, conçus pour un usage quotidien, avec des accessoires adaptés aux différentes applications

Les blocs chauffants polyvalents conviennent parfaitement aux applications impliquant une stabilité thermique. Toutes les unités comportent un bloc modulaire interchangeable en option, avec plus de 40 choix. Les blocs sont faciles à utiliser. Aucun outil n'est nécessaire. Le contact rapproché entre le tube et le bloc permet une rétention de chaleur optimale, ce qui se traduit par un chauffage efficace. Les modèles numériques garantissent une uniformité et une stabilité thermiques exceptionnelles pour des résultats reproductibles, tandis que les modèles analogiques constituent un choix économique.

Caractéristiques standard :

- Personnalisez votre application avec trois modèles. Tous les modèles garantissent une uniformité de température exceptionnelle avec une excellente stabilité thermique.
- Prévention de la contamination, pour des résultats fiables et reproductibles. Le bloc chauffant est pourvu d'un couvercle doté d'un deuxième chauffage qui permet de réduire la condensation, afin de préserver l'intégrité de l'échantillon.
- Précision de température garantie. Les modèles numériques sont dotés d'une fonction unique d'étalonnage en un seul point qui permet d'aligner l'affichage du bloc chauffant sur une référence de température externe connue pour 3 seuils de température.

Bains à sec 2 blocs

Modèle	HB2AL	HB2DG	HB2DGHL
Commande	Analogique	Numérique	Numérique
Gamme de température	Gamme basse : temperature ambiante + 5 °C - 100 °C Gamme haute : 75 °C - 150 °C	Température ambiante + 5 °C - 120 °C	Température ambiante + 5 °C - 100 °C
Stabilité à 37 °C	± 1,5 °C	± 0,1 °C	
Uniformité à 37 °C	± 0,1 °C		
Temps de chauffage pour arriver à 100 °C	≤ 16 min		≤ 30 min
Calibrage de la température	NA	Oui	
Nombre de blocs	2		
Protection contre le dépassement	NA	10 °C au-dessus du point de consigne	
Environnement de travail	18 °C à 33 °C, humidité relative de 20 % à 80 %, sans condensation		
Alimentation	230 V, 0,92 A, 50/60 Hz		230 V, 1,65 A, 50/60 Hz
Consommation	210 W		400 W
Dimensions (L x P x H)	203 x 391 x 89 mm		203 x 391 x 178 mm
Poids net	2,8 kg		3,1 kg

Autres caractéristiques et équipements standard

Commande par pavé tactile et alarme sonore (modèles numériques), châssis en acier peint. Les modèles numériques incluent un porte-tige avec bouton de verrouillage, un cordon à 3 fils amovible et un adaptateur (inclus).

Conformité

- **Sécurité du produit :** EN 61010-1, EN 61010-2-051
- **Compatibilité électromagnétique :** EN 61326-1 Classe A, environnements industriels
- **Marques de conformité :** conformité CE, RCM, TÜV SÜD.

Accessoires

Bloc module 10 mm tube de test, 24 puits 30400151
Bloc module 12/13 mm, 20 puits 30400152
Bloc module 15/16 mm, 12 puits 30400153
Bloc module 20 mm tube de test, 8 puits 30400154
Bloc module 25 mm tube de test, 6 puits 30400155
Combinaison bloc module - bloc tube de test : 6 mm, 12/13 mm, 25 mm 30400156
Bloc module 0,5 ml micro, 30 puits 30400157
Bloc module 6 mm tube de test, 30 puits 30400158
Bloc module 1,5 ml micro, 20 puits 30400159
Bloc module solide 30400160
Bloc module cuvette - 12 cuvet, 2 puits 30400161
Bloc module 11,5/1,5 ml microcentrifuge, 20 puits.....30400162
Bloc module 250 microlitre/6 mm, 30 puits 30400163
Bloc module plaquette de titrage 30400164
Bloc module 12/13 mm, 16 puits 30400165
Double bloc module solide 30400166
Bloc module 35 mm tube de test, 4 puits 30400167
Bloc module 50 ml centrifuge conique, 5 puits ..30400168
Bloc module 0,2 ml micro, 80 puits 30400169
Bloc module 0,2 ml micro, 64 puits 30400170
Bloc module 0,2 ml Double bloc 96 trous 30400171
Bloc module 15 ml centrifuge conique, 12 puits.. 30400172
Bain de sable, unité à 2 blocs.....30400174
Sable, sac de 0,5 kg.....30400177
Grenaille en acier inoxydable, 0,5 kg 30400178
Capot basse température 2 blocs * 30400179
Bloc module pour fioles de 12 mm de diamètre, 20 puits.....30400182
Bloc module pour fioles de 15 mm de diamètre, 20 puits.....30400183
Bloc module pour fioles de 17 mm de diamètre, 12 puits.....30400184
Bloc module pour fioles de 19 mm de diamètre, 12 puits.....30400185
Bloc module pour fioles de 21 mm de diamètre, 9 puits.....30400186
Bloc module pour fioles de 23 mm de diamètre, 8 puits.....30400187
Bloc module pour fioles de 25 mm de diamètre, 8 puits.....30400188
Bloc module pour fioles de 28 mm de diamètre, 6 puits.....30400189
Bloc module pour fioles de 16 mm de diamètre, 15 puits.....30400190
Bloc module, tube de 2 ml, 20 puits 30400191
Bloc module, tube Corning 2 ml, 20 puits 30400192
Configuration avec combinaison bloc module - tube de centrifugeuse : 50 ml - 2 puits, 15 ml - 3 puits, 1,5 ml - 4 puits 30400193
Combinaison bloc module - microtube : 2 ml - 5 puits, 1,5 ml - 10 puits, 0,5 ml - 6 puits..30400194
Bloc module 17/18 mm, 12 puits 30400195
Kit de sonde en acier inoxydable **.....30400246

* NA pour HB2DGHL ** NA pour HB2AL

Dimensions

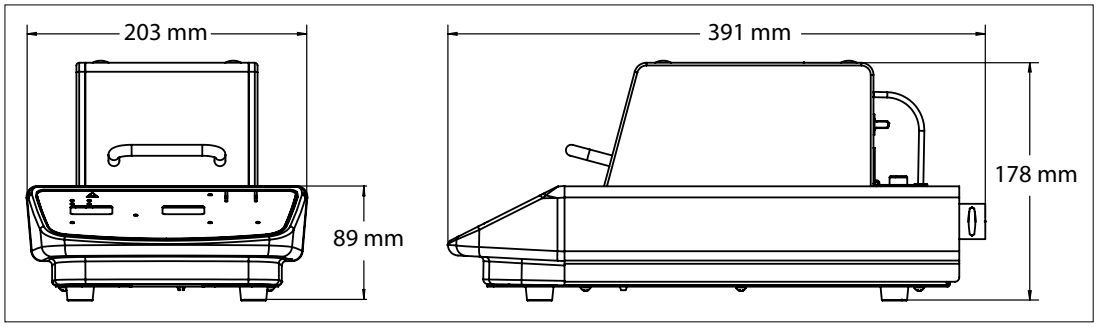

80775618_A 20190802 © Copyright OHAUS Corporation

OHAUS Europe GmbH

Heuwinkelstrasse 3,
8606 Nänikon,
Suisse

Courriel : ssc@ohaus.com
Tél. : 0041 22 567 53 19
Courriel : tsc@ohaus.com
Tél. : 0041 22 567 53 20

www.ohaus.com

Le système de gestion régissant la fabrication de ce produit est certifié ISO 9001:2015.

CH16E232

OHAUS®