Appareil type :
LaboStar TWF™



LaboStar™ TWF posé sur paillasse



LaboStar™ TWF avec Biofilter

Applications

LaboStar™ TWF
AAS, analyses générales, tampon standard, GC, IC, ICP, culture cellulaire, applications avec des teneurs en pyrogènes extrêmement faible.

LaboStar™ TWFUV
HPLC, PCR, analyses COT, biologiemoléculaire

LaboStar™ 7 TWF-DI et TWF-UV

A partir de votre robinet ; l'eau ultra pure à volonté

Un système avec un réservoir intégré très compact qui peut être monté sur paillasse ou au mur.

La version DI produit de l'eau à 18,2 MΩ-cm et un COT < 10 ppb.
Dans la version UV le COT est inférieur à 5 ppb.

Dans ces cas la qualité est supérieure à la norme ISO 3696 qualité 1.
A partir de votre eau de ville produisez votre eau ultra pure à votre poste de travail.

Les appareils de gamme LaboStar™ stockent de l'eau purifiée (type II ou III) pour des besoins courants, et vous permettent d'accéder à de l'eau ultra pure fraichement produite.

Un conductimètre situé dans la recirculation permet un contrôle permanent de la qualité de l'eau produite. Un filtre 0,2µm chargé permet la réduction des endotoxines à des seuils inférieurs à 0,001 EU/ml.

Les matériaux utilisés pour les produits en contact avec l'eau permettent de garantir une eau de la plus grande pureté possible.

LaboStar™ TWF Modèles		**DI**	**UV**
Specifications eau ultra pure			
Soutirage eau ultra pure	l/min	1.2	1.2
Perméat à 25°C à 20°C à 15°C	l/h	9 8 7	9 8 7
Conductivité à 25°C	µS/cm	0.055	0.055
Resistivité à 25°C	MΩ-cm	18.2	18.2
COT	ppb	5–10	1–5
Bactéries	cfu/ml	<1	<1
Endotoxines avec filtre	EU/ml	<0.001	<0.001
Particules >0.2 µm	/ml	<1	<1
Conductivité de l'alimentation est réduite à 98%			
Specifications eau alimentation			
Pression	bar	0.1 –5	0.1 –5
Conductivité	MS/cm	<1400	<1400
Température	°C	5–35	5–35
Electricité	V/Hz	100-240/50-60	
Dimensions: H/L/P	mm	535/290/400	535/290/400
Poids à vide	kg	24	25
Catalogue N°		**2231-2015**	**2232-2015**

Appareil type :
LaboStar TWF™



LaboStar TWF avec réservoir de 7 litres intégré

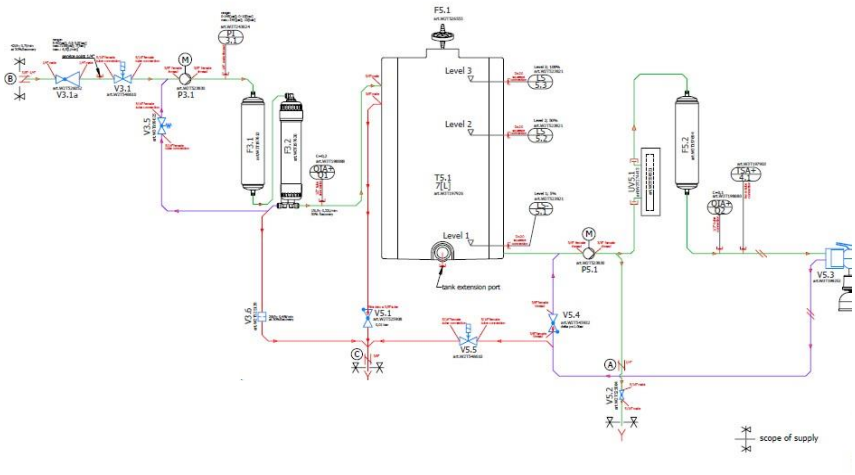

Diagramme LaboStar™ 7 TWF-DI/UV

LaboStar™ TWF-DI/UV Systèmes
Avantages :

=> Réservoir de 7 l intégré

=> Connexion directe au robinet d'eau de ville

=> Facile à utiliser

=> Protection contre les contaminations bactériologiques

=> Recirculation de l'eau jusqu'au point d'utilisation

=> Silencieux

=> Mesures de la qualité d'eau produite

=> Désinfection rapide

=> 2 qualités d'eau en 1 appareil

=> Module simple à remplacer

Les appareils de la gamme LaboStar™ sont livrés avec les consommables de démarrage

Filtre stérile 0.2µ avec rétention des endotoxines (2097-SW).



CONSOMMABLES		
ARTICLES	**Fréquences**	**Catalogue No.**
Module de prétraitement AMB	6 mois	**2057**
Module d'osmeose	3 ans	**R011103**
Lampe UV *	12 mois	**2069-2015**
Polissage module MFIIID	6–12 mois	**2051**
Filtre stérile (pack de 3) – 0.2 micron chargé – 0.2 micron simple	 6 mois 6 mois	 **W3T1 99279** **W3T1 99209**
déisinfection kit (pack de 3)	–	**W3T1 99768**

Toutes les fréquences de remplacement indiquées sont des valeurs moyennes et peuvent varier

* UVversions

OPTIONS	
Article	**Cata logue No.**
Kit mural	**W3T1 99556**
Filtre évent, PTFE membrane (pack de 3)	**W3T1 99880**

PROTEGRA CS™, **Ultra Clear™**, **El-Ion™** et **LaboStar™** sont des marques déposées de **EVOQUA**, ses filiales ou ses représentants affiliés dans la majorité des pays.

Odémi est le distributeur exclusif en France de **EVOQUA Water Technologie**