Homogénéiseur broyeur

à billes pour lyse HD



Des solutions flexibles pour un traitement rapide des échantillons à haut débit

L'homogénéiseur broyeur de laboratoire à billes pour lyse HD (haut débit) apporte des solutions efficaces pour toutes vos applications de préparation d'échantillons par broyage, lyse, pulvérisation, mixage et homogénéisation. Le traitement à haut débit est idéal pour les configurations à échantillons et tubes multiples. Le plateau facile à charger verrouille la microplaque ou le tube en place en toute sécurité. Un mouvement linéaire haute vitesse traite les échantillons rapidement. Possibilité d'utiliser les tubes à échantillons OHAUS ou de toute autre marque.

Principales caractéristiques :

- **Possibilité de traiter des configurations d'échantillons et de tubes multiples**
  L'homogénéiseur pour lyse HD est l'un des modèles les plus polyvalents disponibles sur le marché. Traitez des tubes d'échantillons, microplaques, plaques à puits profond, ou tout format pouvant tenir dans le support de l'unité – Aucun accessoire coûteux requis.
- **Cinq programmes préconfigurés évitent toute conjecture quant à la vitesse et au temps de traitement optimaux requis**
  Cinq programmes prédéfinis optimisés pour la vitesse et le temps contribuent à éviter toute conjecture en matière de création de vitesses et de temps de traitement pour les échantillons les plus courants, y compris les bactéries, champignons, plantes et le tissu animal.
- **Une efficacité accrue grâce au traitement à haut débit des échantillons**
  L'homogénéiseur à billes pour lyse HD autorise un traitement à haut débit et est idéal pour le traitement de microplaques, de plaques à puits profond, de tubes multiples, etc.

Homogénéiseur broyeur à billes pour lyse HD

Modèle	HOHTDG
Plage de vitesses	De 300 à 1 600 tr/min (par pas de 1 tr/min)
Mouvement	Alternatif, 31 mm
Minuterie	De 1 seconde à 10 minutes (par pas de 1 seconde)
Programme 1	5 minutes à 1 500 tr/min
Programme 2	2 minutes à 1 500 tr/min
Programme 3	3 minutes à 1 300 tr/min
Programme 4	4 minutes à 1 500 tr/min
Programme 5	1 minute à 1 600 tr/min
Capacité	1 plaque à puits profond, 4 microplaques ou toute grille d'échantillons tenant dans le support réglable de 10,2 × 12,7 × 6,4 cm
Capacité maximale	300 g
Environnement de travail	5 °C – 40 °C, 20 % – 85 % HR, sans condensation
Dimensions (L x l x H)	44,6 × 28,6 × 51,8 cm
Poids net	34 kg
Poids de l'envoi	54,4 kg

Conformité

- **Sécurité du produit :** EN 61010-1, EN 61010-2-051, CAN/CSA C22.2 61010-1, CAN/CSA-C22.2 61010-2-051, UL 61010-1
- **Compatibilité électromagnétique :** EN/CEI 61326-1, ICES-003, FCC partie 15

Accessoires

Tube de lyse avec jupe, pour bactéries, 2ml, couvercle blanc, DNase/RNase free, billes de Zirconium 100 µm, 100/boîte 30391402
Tube de lyse avec jupe, pour levures, 2ml, couvercle jaune, DNase/RNase free, billes de Zirconium 400 µm 100/boîte 30391404
Tube de lyse avec jupe, pour champignons, 2ml, couvercle bleu, DNase/RNase free, billes de Zirconium 800 µm, 100/boîte 30391405
Tube de lyse avec jupe, 2ml, couvercle orange, DNase/RNase free, billes de Zirconium 1.4 mm, 100/boîte 30391406
Tube de lyseavec jupe, pour végétal, 2ml, couvercle vert, DNase/RNase free, billes de Zirconium 3 mm, 100/boîte 30391408
Tube de lyse avec jupe, pour tissus animal, 2ml, couvercle rouge, DNase/RNase free, billes en Acier Inoxydable 3mm, 100/boîte 30391409
Tube de lyse avec jupe, pour échantillon environnemental, 2ml, couvercle marron, DNase/RNase free, billes de Zirconium 100 µm/800 µm/3 mm, 100/boîte 30391410
Portoir à tubes, 25 × tubes de 2 ml, 2 par conditionnement 30391431
Kit de tubes à échantillons, 14 tubes, 2 de chaque couleur : blanc, jaune, bleu, orange, vert, rouge et brun 30391433

Dimensions

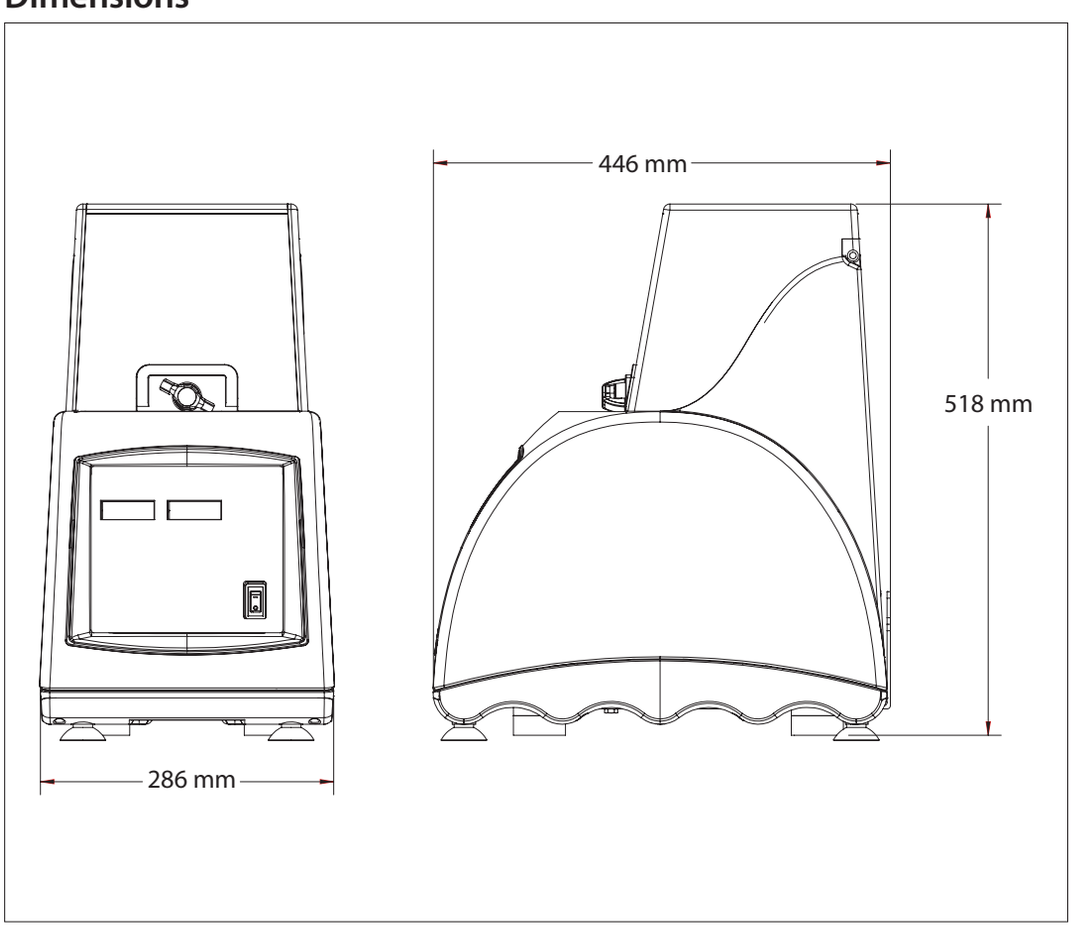

80775233 20171027 © Copyright OHAUS Corporation

OHAUS Europe GmbH
Im Langacher 44
8606 Greifensee
Switzerland

e-mail: ssc@ohaus.com
Tel: 0041 22 567 53 19
e-mail: tsc@ohaus.com
Tel: 0041 22 567 53 20

www.ohaus.com

OHAUS Corporation is an ISO 9001:2008 manufacturer

ISO 9001:2008
Registered Quality Management System

CH16E410

OHAUS®